Baumer
Passion for Sensors

Accessoires pour codeurs à axe creux

Ressort anti-rotation à un bras (kit de montage 021)

Fixation ø65,5...281 mm, vis M4, peut être coupé à la longueur

Numéro d'article: 11073119

Vue d'ensemble

- Possibilité de montage universelle par plusieurs cercles de perçage.

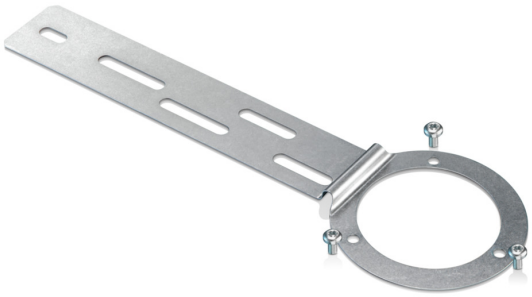

Caractéristiques techniques

Caractéristiques mécaniques

Poids	14 g

Description

Monter le ressort anti-rotation sur le codeur avec les vis. Faire glisser le codeur sur l'arbre d'entraînement et fixer le ressort anti-rotation côté utilisateur. Fixer bague de serrage par son vis de serrage.

Compris dans l'envoi

Butoir anti-rotation, 3 vis M3 x 6 (DIN 7985 - TX10)

Approprié pour

ATD2AH00, EIL580-B, EIL580-T, EIL580P-B, EIL580P-T, ITD21H00, ITD21H00 HT, ITD22H00, ITD22H00 SIL

Dimensions

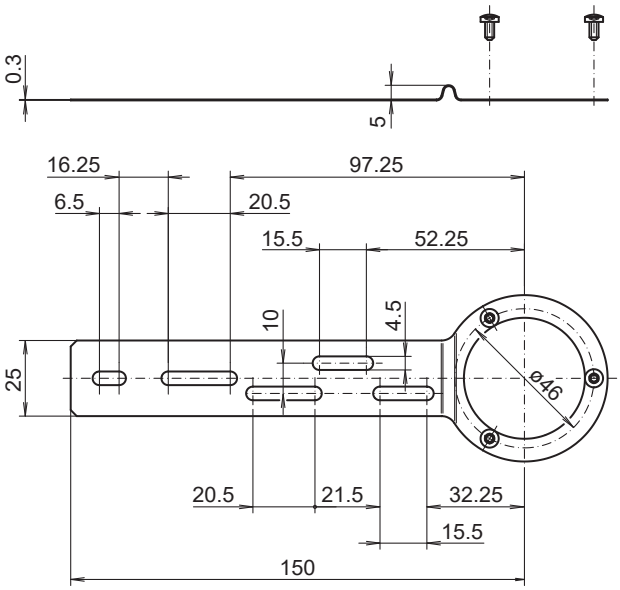

Schéma de montage

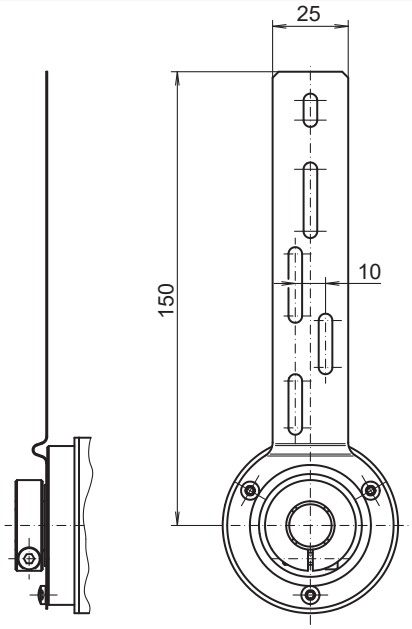

Les caractéristiques du produit et les données techniques spécifiées n'expriment ou n'impliquent aucune garantie. Toute modification technique réservée.

2023-04-17