# Vorwahlzähler elektronisch

## 2 Vorwahlen, Summenzähler

## Anzeige LED, 5-stellig, programmierbar

## NE216

NE216 - LED-Vorwahlzähler

### Merkmale

- **Vorwahlzähler mit zwei Vorwahlen**
- **Anzeige 5-stellig**
- **Totalisator, Betriebsstundenzähler**
- **Betriebsart, Setzwert, Skalierungsfaktor programmierbar**
- **Anschluss: Inkremental-Geber oder digitale Sensoren**
- **Stufen- und Schleppvorwahl programmierbar**
- **Schnittstelle RS485**

### Technische Daten - elektrisch

| | |
|---|---|
| Betriebsspannung | 85...265 VAC (50/60 Hz)<br>12...30 VDC |
| Leistungsaufnahme | 5 VA, 5 W |
| Sensorversorgung | 85...265 VAC:<br>24 VDC ±20 %/100 mA<br>12...30 VDC: 9-28 VDC/100 mA |
| Anzeige | LED, 7-Segment Anzeige |
| Stellenzahl | 5-stellig |
| Ziffernhöhe | 7,6 mm |
| Funktion | Vorwahlzähler, Hauptzähler mit 2 Vorwahlen, Summenzähler, Betriebsstundenzähler |
| Skalierungsfaktor | 0.0001...9999.99 |
| Zählweisen | Addierend oder subtrahierend<br>Differenzzählung A-B<br>Summe (Parallel) A+B<br>Up/Down, Vor-/Rückzählung<br>A 90° B Phasenauswertung |
| Zählfrequenz | 3 Hz, 25 Hz, 10 kHz programmierbar |
| Vorwahl | 2 Vorwahlen |
| Betriebsarten | Stufenvorwahl, Schleppvorwahl, Zeit- und Betriebsstundenzähler |
| Datenspeicherung | >10 Jahre im EEPROM |
| Rückstellung | Taste, elektrisch oder automatisch |
| Ausgänge elektronisch | Optokoppler |
| Ausgänge Relais | Öffner oder Schliesser, programmierbar |
| Haltezeit für Ausgänge | 0,01...99,99 s |
| Schnittstelle | RS485 |
| Auslegung<br>DIN EN 61010-1 | Schutzklasse II<br>Überspannungskategorie II<br>Verschmutzungsgrad 2 |
| Störaussendung | DIN EN 61000-6-4 |

### Technische Daten - elektrisch

| | |
|---|---|
| Störfestigkeit | DIN EN 61000-6-2 |
| Programmierbare Parameter | Betriebsarten<br>Sensorlogik<br>Skalierungsfaktor<br>Zählweise<br>Steuereingänge |
| Zulassung | UL-Zulassung / E63076 |

### Technische Daten - mechanisch

| | |
|---|---|
| Umgebungstemperatur | 0...+50 °C |
| Lagertemperatur | -20...+70 °C |
| Relative Luftfeuchte | 80 % nicht betauend |
| Anschluss | Schraubklemme steckbar |
| Aderquerschnitt | 1,5 mm² |
| Schutzart DIN EN 60529 | IP 65 (frontseitig mit Dichtung) |
| Bedienung / Tastatur | Folie mit Kurzhubtasten |
| Gehäuseart | Einbaugehäuse |
| Abmessungen B x H x L | 48 x 48 x 100 mm |
| Einbautiefe | 100 mm |
| Montageart | Spannrahmen für Einbaugehäuse |
| Einbauausschnitt | 45 x 45 mm (+0,6) |
| Masse ca. | 150 g (12-30 VDC/85-265 VAC),<br>250 g (24/48 VAC) |
| Werkstoffe | Gehäuse: Makrolon 6485 (PC)<br>Frontfolie: Polyester |

06.08.2021 Irrtum sowie Änderungen in Technik und Design vorbehalten.

### Bestellbezeichnung

**NE216.** [ ] [ ] [ ] **AX01**

Betriebsspannung
- 2 85...265 VAC
- 3 12...30 VDC

Ausgänge
- 1 Relais-Ausgänge
- 2 Elektronische Ausgänge

Schnittstelle
- 0 Ohne Schnittstelle
- 1 RS485

### Zubehör

**Adapterplatten**

| | |
|---|---|
| 10127669 | Adapterplatte zur Schraubbefestigung, Front 60 x 75 mm (Z 118.033) |
| 10132410 | Adapterplatte zur Spannrahmenbefestigung, Front 53,2 x 53,2 mm (Z 118.034) |
| 10133941 | Adapterplatte zur Spannrahmenbefestigung, Front 60 x 75 mm (Z 118.035) |

### Anschlussbild

**Relais-Ausgänge**

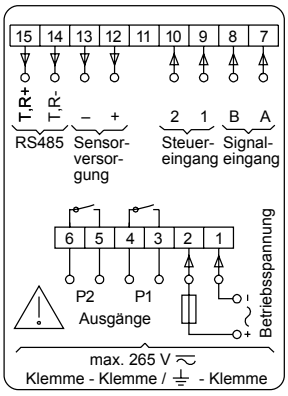


**Elektronische Ausgänge**

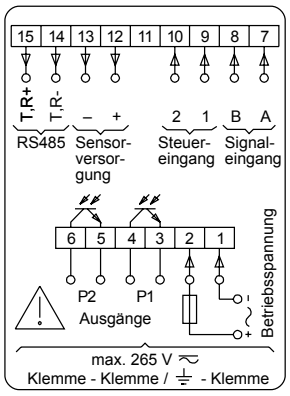


### Blockschaltbild

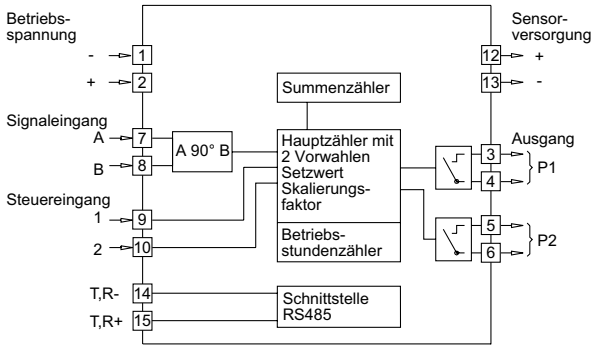


### Schaltpegel

| Komparator-Eingänge | Eingangsschaltung |
|---|---|
| Eingänge | PNP- / NPN-Logik |
| Eingangspegel | Programmierbar |
| Eingangspegel Low | 0...2 VDC |
| Eingangspegel High | 3...40 VDC |
| Eingangswiderstand | 3 kΩ |

| Relais-Ausgänge | Ausgangsschaltung |
|---|---|
| Schaltspannung max. | 250 VAC / 110 VDC |
| Schaltstrom max. | 1 A |
| Schaltleistung max. | 150 VA / 30 W |
| Relais Ansprechzeit | 5 ms |

| Elektronische Ausgänge | Ausgangsschaltung<br>Optokoppler nicht kurzschlussfest |
|---|---|
| Schaltspannung max. | 40 V |
| Schaltstrom max. | 25 mA |
| Restspannung | <1 V |

### Abmessungen

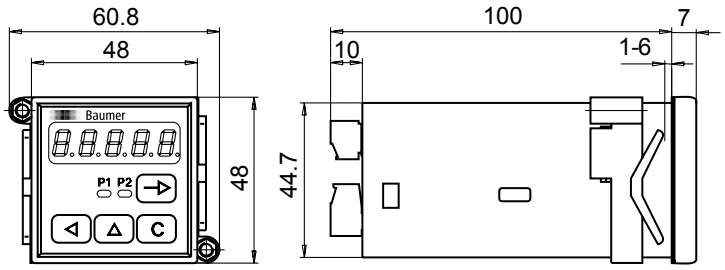





06.08.2021 Irrtum sowie Änderungen in Technik und Design vorbehalten.